ТВПЕ.714775.125

Ra 2,5 (√)

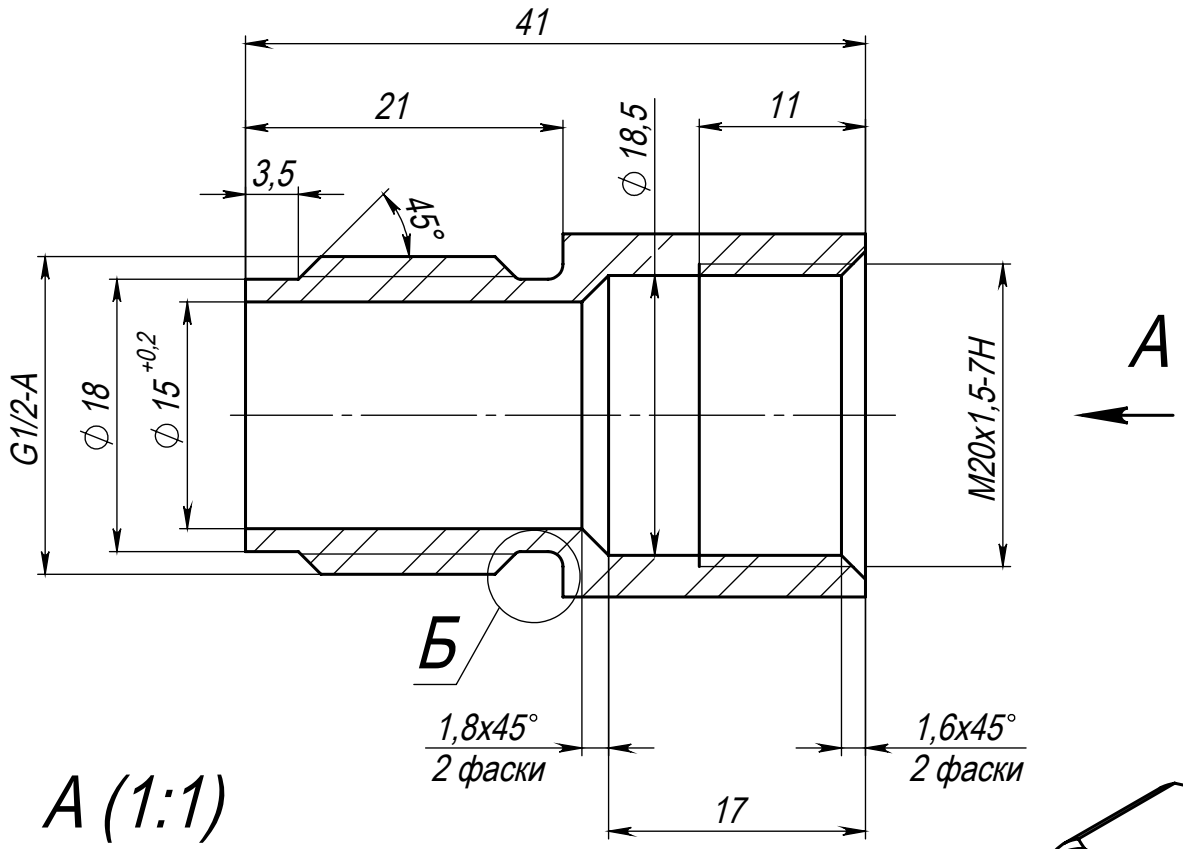

А (1:1)

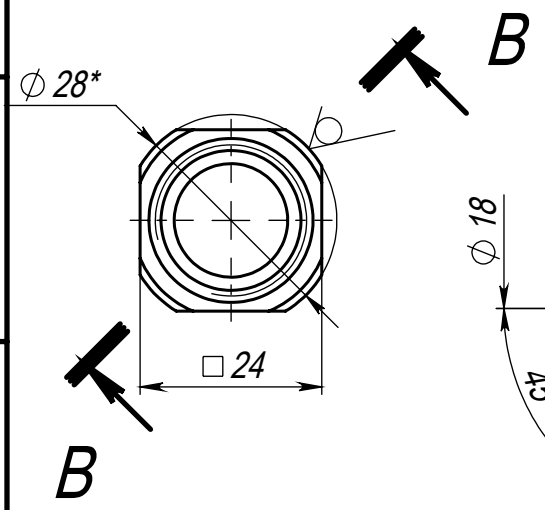

Б (5:1)

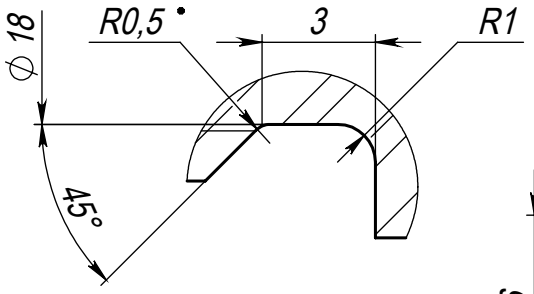

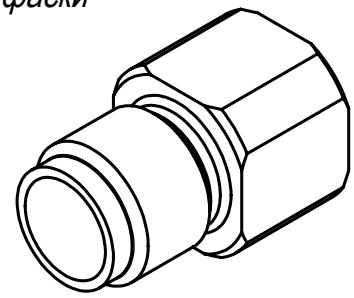

В-В (1:1)

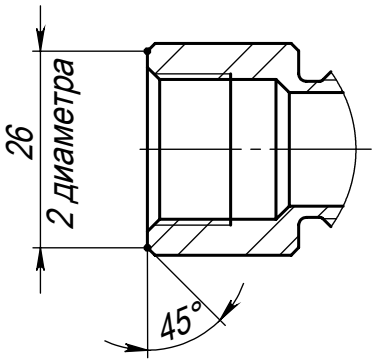

1. * Размер для справок.
2. Общие допуски по ГОСТ 30893.1: H14, h14, ±IT14/2.
3. Острые кромки притупить.

Изм.	Лист	№ докум.	Подп.	Дата
Разраб.		Булкин		08.07.2021
Пров.				
Т. контр.				
Н. контр.				
Утв.		Титов		

ТВПЕ.714775.125

Штуцер
M20x1,5xG1/2 d14

Лит.	Масса	Масштаб
О	0.61	2:1
Лист 1	Листов 1	

Круг 28 ГОСТ 2590-2006 / 12Х18Н10Т ГОСТ 8632-2014

ООО "Техком-Автоматика"

Перв. примен. | Справ. № | Подп. и дата | Инв. № дубл. | Взам. инв. № | Подп. и дата | Инв. № подл.

Копировал | Формат А4